气动蝶阀

气动软密封蝶阀
公称通径:DN50-800
公称压力:PN10-16
作用形式:开关型\调节型
阀座:X\PTFE
材质:铸铁\铸钢\不锈钢
附件:电磁阀\限位开关
\气源处理三联件\手轮
\定位器

气动软密封蝶阀
公称通径:DN50-800
公称压力:PN10-16
作用形式:开关型\调节型
阀座:X\PTFE
材质:铸铁\铸钢\不锈钢
附件:电磁阀\限位开关
\气源处理三联件\手轮
\定位器

气动硬密封蝶阀
公称通径:DN50-800
公称压力:PN10-25
作用形式:开关型\调节型
阀座:H\Y
材质:铸铸钢\不锈钢
附件:电磁阀\限位开关
\气源处理三联件\手轮
\定位器

气动硬密封蝶阀
公称通径:DN50-800
公称压力:PN10-16
作用形式:开关型\调节型
阀座:H\Y
材质:铸铁\铸钢\不锈钢
附件:电磁阀\限位开关
\气源处理三联件\手轮
\定位器

气动衬氟蝶阀
公称通径:DN40-500
公称压力:PN10-16
作用形式:开关型\调节型
阀座:PTFE
材质:铸铁衬氟\铸钢衬氟
\不锈钢衬氟
附件:电磁阀\限位开关
\气源处理三联件\手轮
\定位器

气动粉体蝶阀
公称通径:DN100-600
公称压力:PN10
作用形式:开关型\调节型
阀座:EPDM\NBR
材质:铝合金
附件:电磁阀\限位开关
\气源处理三联件\手轮
\定位器

气动卫生级蝶阀
公称通径:19-102
公称压力:PN10-16
作用形式:开关型\调节型
阀座:NBR
材质:不锈钢
附件:电磁阀\限位开关
\气源处理三联件\手轮
\定位器

气动通风蝶阀
公称通径:DN50-2000
公称压力:0.1MPa
作用形式:开关型\调节型
材质:碳钢\不锈钢
附件:电磁阀\限位开关
\气源处理三联件\手轮
\定位器

气动蝶阀

● 型号编制说明

品牌	阀门代号	驱动方式	连接形式	结构形式	密封面材质	压力等级	阀体材质	公称通径	备注
CH	D:蝶阀	6:气动	1:内螺纹 2:外螺纹 4:法兰 6:焊接 7:对夹 8:卡箍 9:卡套	1:中线型 2:双偏心 3:三偏心	T:铜合金 X:橡胶 F:氟塑料 H:合金钢 Y:硬质合金 J:衬胶 W:本体 S:塑料	-1:PN0.1MPa -10:PN1.0MPa -16:PN1.6MPa -25:PN2.5MPa -150LB:Class150	C:碳钢 P:不锈钢 I:铬钼钢 V:铬钼钒钢	DN50 口径50mm in 2” 口径2英寸 1”=25.4mm	附件等

型号说明:
例1：CHD671X-10C DN100
表示公称压力1.0MPa，通径DN100mm，气动对夹式橡胶密封中线型蝶阀。备注可要求带附件(电磁阀、信号开关盒、气源处理三联件、定位器、手轮等)、是否防爆等技术参数。
例2：CHQ643H-150lb 4"
表示压力等级150lb、通径4英寸的气动三偏心硬密封法兰蝶阀。备注可要求阀体材质、带附件(电磁阀、信号开关盒、气源处理三联件、定位器、手轮等)、是否防爆等技术参数
例3：CH671F46-16C DN80
表示公称压力1.6MPa，通径DN80mm，气动衬氟中线型对夹蝶阀。备注可要求带附件(电磁阀、信号开关盒、气源处理三联件、定位器、手轮等)、是否防爆等技术参数。
例4：CHD641W-1C DN500
表示公称压力0.1MPa，通径DN500mm，气动本体密封中线型通风蝶阀。备注可要求带附件(电磁阀、信号开关盒、气源处理三联件、定位器、手轮等)、是否防爆等技术参数。

附件的选项：
根据不同控制和要求可选择下列附件
切断型附件:单电控电磁阀、双电控电磁阀、信号反馈盒
调节型附件:电气定位器、气动定位器、电气转换器
手动机构：手轮等

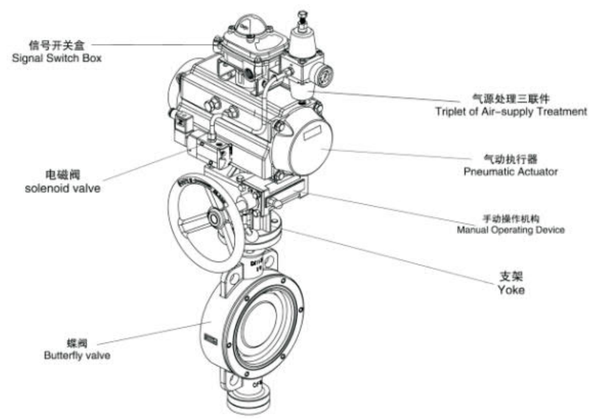

● 阀座密封材料温度额定值

代号	材料	适用温度(℃)
H	合金钢304、316	-30～425
F	聚四氟乙烯	-40～150
X	丁腈橡胶	-12～80
	乙丙橡胶	-35～110
	食品级乙丙胶	-35～10
	氟橡胶	-12～135
J	全衬里丁腈橡胶	-12～80
F46	全衬里聚四氟乙烯	-40～160

气动软密封蝶阀(对夹式)

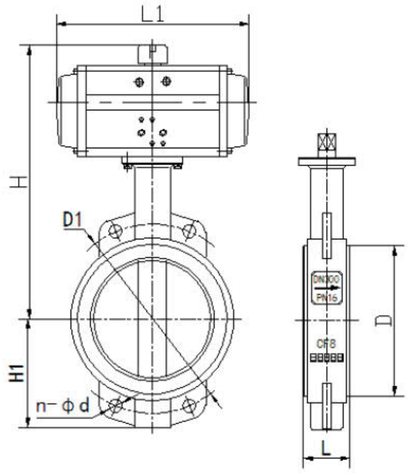

气动软密封蝶阀是管线优先选用的常规蝶阀，具有结构简洁，流阻系数小，流量特性趋于直线，不会滞留杂物。且重量轻，安装方便，驱动扭矩较小的优点。气动蝶阀既可作切断介质用，又可作调节介质的流量用。选用不同材料的零件，配用不同材料的密封圈，可适应不同的介质、工况。适用于温度≤80℃或≤150℃，公称压力≤1.6MPa给排水、污水、食品、供暖、燃气、船舶、水电、冶金、能源系统以及轻纺等

● 技术参数

1.公称通径:DN50~DN800
2.公称压力:1.0、1.6MPa等
3.适用介质:水、油品、蒸汽、腐蚀性介质等
4.介质温度:-20~80℃、-20~150℃等
5.控制方式:ON/OFF、4-20mA等
6.附件:电磁阀、信号开关盒、气源三联件、阀门定位器等
7.阀体材质: HT200、WCB、CF8、CF8M、CF3、CF3M等
8.阀座材料:丁晴橡胶(X)、三元乙丙橡胶(EPDM)、聚四氟乙烯(PTFE)

● 安装尺寸

公称通径	外形尺寸				连接尺寸		
	L	L1	H	H1	D	D1	n-Φd
50	43	141	269	68	52.9	125	4-18
65	46	159	283	75	64.5	145	4-18
80	46	159	289	93	78.8	160	4-18
100	52	211	320	104	10.4	180	8-18
125	56	248	351	118	123.3	210	8-18
150	56	269	380	133	155.6	240	8-22
200	60	345	435	165	202.5	295	8-22
250	68	409	509	197	250.5	350	12-22
300	78	438	597	224	301.6	400	12-22
350	78	550	653	267	333.3	460	16-22
400	102	550	720	309	389.6	515	16-26
450	114	600	772	328	440.51	565	20-26
500	127	633	867	361	491.5	620	20-26
600	154	730	998	459	592.5	725	20-30
700	165	1230	1116	520	695	840	24-30
800	190	1430	1330	591	794.7	950	24-33

注：以上参数仅供参考,具体以实际情况为准.

气动软密封蝶阀(法兰式)

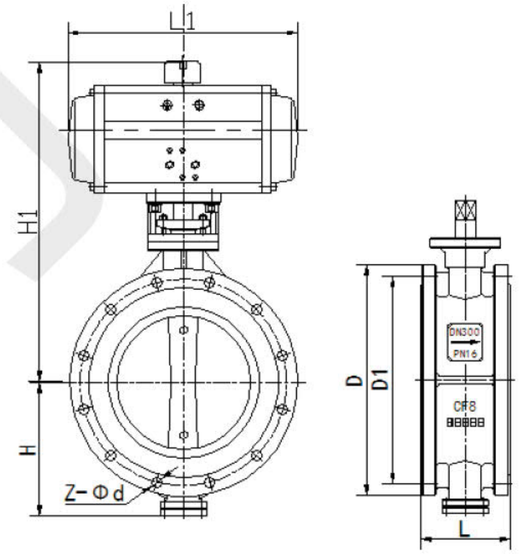

● 安装尺寸

公称通径		结构长度	外形尺寸(参考值)			尺寸(标准值)								
						0.6MPa			1.0MPa			1.6MPa		
毫米	英寸	L	H	H1	L1	D	D1	n-Φd	D	D1	n-Φd	D	D1	n-Φd
50	2	108	63	315	180	140	110	4-14	165	125	4-18	165	125	4-18
65	2-1/2	112	70	330	180	160	130	4-14	185	145	4-18	185	145	4-18
80	3	114	83	390	245	190	150	4-18	200	160	8-18	200	160	8-18
100	4	127	105	431	240	210	170	4-18	220	180	8-18	220	180	8-18
125	5	140	115	455	240	240	200	8-18	250	210	8-18	250	210	8-18
150	6	140	137	626	350	265	225	8-18	285	240	8-22	285	240	8-22
200	8	152	164	720	350	320	280	8-18	340	295	8-22	340	295	12-22
250	10	165	206	800	550	375	335	12-18	395	350	12-22	405	355	12-26
300	12	178	230	860	600	440	395	12-22	445	400	12-22	460	410	12-26
350	14	190	248	883	600	490	445	12-22	505	460	16-22	520	470	16-26
400	16	216	289	972	600	540	495	16-22	565	515	16-26	580	525	16-30
450	18	222	320	1043	750	595	550	16-22	615	565	20-26	640	585	20-30
500	20	229	343	1098	750	645	600	20-22	670	620	20-26	715	650	20-33
600	24	267	413	1236	750	755	705	20-26	780	725	20-30	840	770	20-36
700	28	430	478	1431	750	860	810	24-26	895	840	24-30	910	840	24-36
800	32	470	525	1488	750	975	920	24-30	1015	950	24-33	1025	950	24-39
900	36	510	620	1615	1250	1075	1020	24-30	1115	1050	28-33	1125	1050	28-39
1000	40	550	725	1765	1500	1175	1120	28-30	1230	1160	28-36	1255	1170	28-42
1200	48	630	780	1976	1500	1405	1340	32-33	1455	1380	32-39	1485	1390	32-48

注：以上参数仅供参考,具体以实际情况为准.

气动硬密封蝶阀(对夹式)

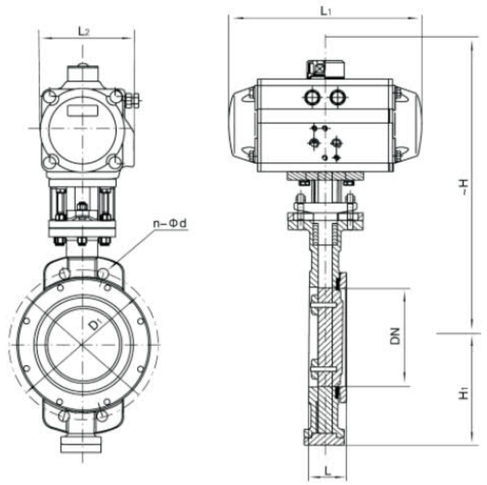

气动硬密封蝶阀采用多层次金属硬密封结构，由气动执行器及三偏心硬密封蝶阀组成，可配阀门定位器输入控制信号(4-20mADC)气源即可控制运转。气动硬密封蝶阀亦可配行程限位开关、电磁阀、三联件及0.4-0.7MPa气源可实现开关操作，并送出二对无源触点信号指示阀门的开关。动硬密封蝶阀广泛应用与化工、石油、冶金、电站和轻纺等工业经营过程的自动调节和远程控制。

● 技术参数

1.公称通径:DN50~DN600
2.公称压力:1.0、1.6、2.5MPa等
3.适用介质:水、油品、蒸汽、腐蚀性介质等
4.介质温度:-20~80℃、-20~150℃、-20~400℃等
5.控制方式:ON/OFF、4-20mA、1-5VDC等
6.附件:电磁阀、信号开关盒、气源三联件、阀门定位器等
7.阀体材质: WCB、CF8、CF8M、CF3、CF3M等
8.阀座材料:合金钢(H)

● 安装尺寸

公称通径	外形尺寸					连接尺寸(标准值)	
	L	L1	L2	~H	H1	D1	n-Φd
50	43	159	83	277	65	125	4-18
65	46	211	95	287	75	145	4-18
80	46	248	107	365	85	160	8-18
100	52	269	123	426	130	180	8-18
125	56	315	141	436	175	210	8-18
150	56	345	152	466	190	240	8-22
200	60	409	172	593	215	295	12-22
250	68	438	187	682	265	355	12-26
300	78	550	215	725	305	410	12-26
350	78	600	240	832	340	470	16-26
400	102	633	262	862	360	525	16-30
450	114	633	262	945	400	585	20-30
500	127	730	300	1058	430	650	20-33
600	154	1320	440	1108	190	770	20-36
700	165	1430	480	1170	555	840	24-36
800	190	1430	480	1325	620	950	24-39

注：以上参数仅供参考,具体以实际情况为准.

气动硬密封蝶阀(法兰式)

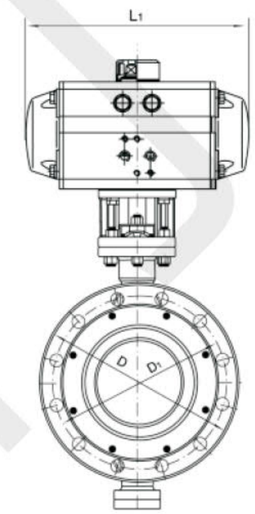

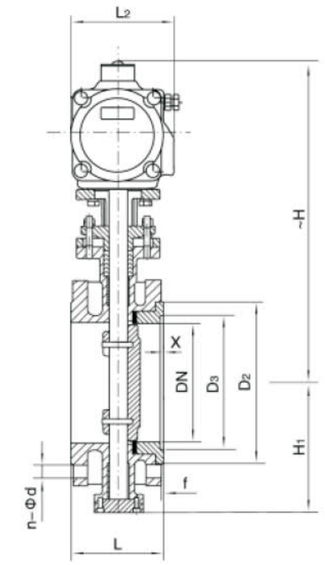

● 安装尺寸

公称通径 DN	外形尺寸					连接尺寸					执行器型号 ActuatorModel
	L	L1	L2	~H	Hi	D	Di	D2	f	n-φd	
50	108	159/211	83/95	277/205	65	165	125	99	3	4-φ18	AT063D/AT075S
65	112	211/248	95/107	287/315	75	185	145	118	3	4-φ18	AT075D/AT088S
80	114	248/269	107/123	365/375	85	200	160	132	3	8-φ18	AT088D/AT100S
100	127	269/315	123/141	420/436	130	220	180	156	3	8- φ18	AT100D/AT115S
125	140	315/345	141/152	436/462	175	250	210	184	3	8-φ18	AT115D/AT125S
150	140	345/409	152/172	466/543	190	285	240	211	3	8-φ22	AT125D/AT145S
200	152	409/438	172/187	593/665	215	340	295	266	3	12-φ22	AT145D/AT160S
250	165	438/550	187/215	682/752	265	405	355	319	3	12-φ26	AT160D/AT190S
300	178	550/600	215/240	725/772	305	460	410	370	4	12-φ26	AT190D/AT210S
350	190	600/633	240/262	832/880	340	520	470	429	4	16-φ26	AT210D/AT240S
400	216	633/730	262/330	862/968	360	580	525	480	4	16-φ30	AT240D/AT270S
450	222	633/1700	262/440	945/1005	400	640	585	548	4	20-φ30	AT240D/AW25S
500	229	730/1700	330/440	1058/1060	430	715	650	609	4	20-φ33	AT270D/AW25S
600	267	1180/1700	365/440	1108/1195	190	840	770	720	5	20-φ36	AW20/AW25S
700	292	1320/1970	440/480	1170/1255	555	910	840	794	5	24-φ36	AW25/AW28S
800	318	1430/2700	480/560	1325/1365	620	1025	950	901	5	24-φ39	AW28/AW35S

注：以上参数仅供参考,具体以实际情况为准.

气动粉体蝶阀

气动粉体蝶阀也称之气动水泥蝶阀，是专门用于粉体，颗粒物料的工业产品。气动粉体蝶阀阀体橡胶密封圈形成的软性密封使其非常适合各利粉体，颗粒物料的应用场合，特别是对于磨损性强的物料。在需要重力落料或气力输送的粉体，颗粒物料处理系统中，气动水泥蝶阀常常被安装在料斗，筒仓，螺旋输送机出口以及气送管路上。根据应用要求，可以单独选配驱动手柄或者气缸驱动套件。安装维护简便等特点，是一种成本-效益极高的粉体板、丁晴密封圈，覆以耐磨高分子材料加工而成。气动粉体蝶阀有手动、电动执行器、气动执行器等驱动装置，可互为调换。紧凑的结构、超轻的重量，使您安装使用更加方便；工业化的设计加上复合阀板的使用提供了最好的密封效果和最长的使用寿命。根据粉体阀的使用要求及工况的不同，上海川沪阀门专门开发了专用的驱动套件，分为手柄驱动及气缸驱动两大类。

粉体蝶阀型号	手柄型号	气缸型号
BLF10Q BLF15Q BLF200 BLF25Q BLF300	MD4	CP 100
BLF350、BLF400	MD2	CP 125

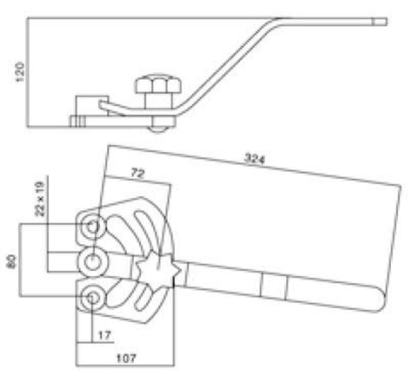

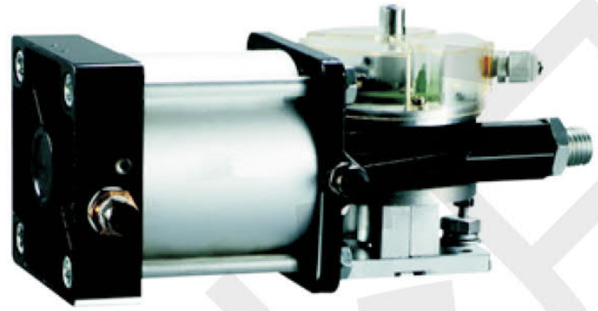

驱动气缸套件所含配件
The driving cylinder kit containing parts

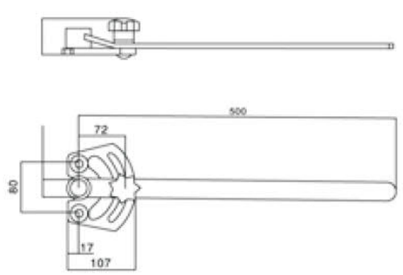

-驱动气缸 The driving handle — CP 100 / CP 125

-电磁阀 Solenoid valve — EV35S

-电磁线圈 Electromagnetic coil — EMC024DC（直流24V） / EMC11050（交流110V） / EMC22050（交流220V）

-微型开关盒 Micro-switch box — MIC22

气动粉体蝶阀

● 单法兰安装尺寸

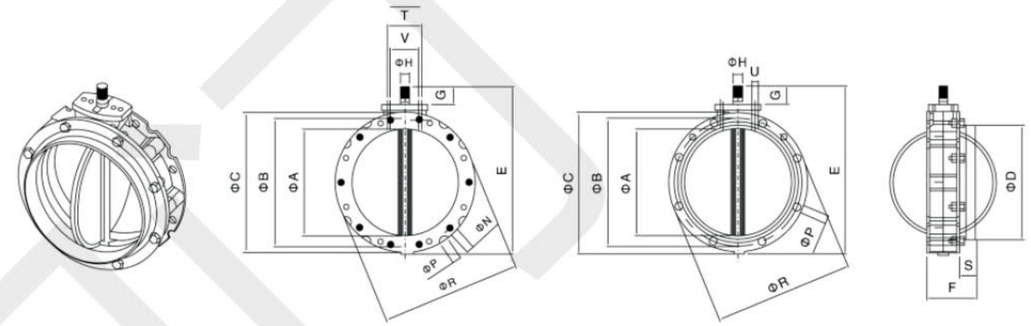

型号	φA	φB	φC	φD	E	F	G	φH	φH孔径×数量	φP外凹槽直径×数量	φR	S	T	U	V	Z	KG
BL1F100	95	180	220	105	250	115	35	22*19	14*4	20*4	220	40	80	M12	50	M10	4
BL1F150	150	200	228	163	290	115	35	22*19	14*4	20*4	228	40	80	M12	50	M10	5
BL1F200	200	250	278	213	340	115	35	22*9	14*4	20*4	278	40	80	M12	50	M10	6.5
BL1F250	250	300	328	263	390	115	35	22*19	14*8	20*8	328	40	80	M12	50	M10	7.5
BL1F300	300	350	378	313	440	115	35	22*19	14*8	20*16	378	40	80	M12	50	M10	9
BL1F350	350	400	440	363	530	123	50	28*25	14*8	20*8	440	40	80	M12	50	M10	16
BL1F400	400	470	530	413	580	123	50	28*25	14*8	20*16	530	40	80	M12	50	M10	20.5

● 双法兰安装尺寸

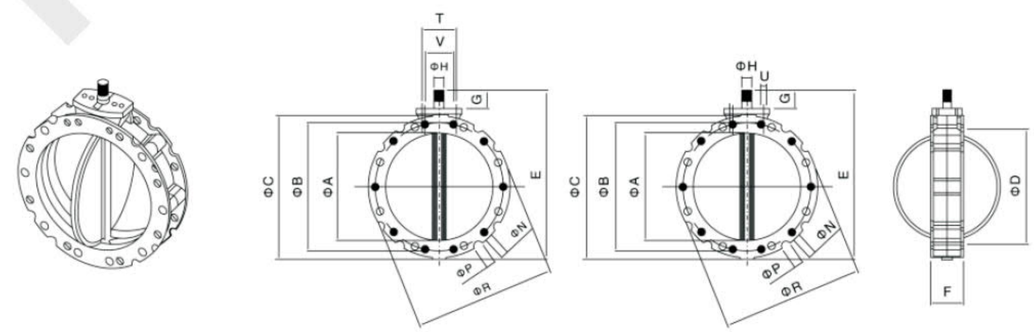

型号	φA	φB	φC	φD	E	F	G	φH	φH孔径×数量	φP外凹槽直径×数量	φR	S	T	U	V	Z	KG
BL2F100	95	180	220	-	250	77	35	22*19	14*4	20*4	220	-	80	M12	50	M10	4
BL1F150	150	200	228	-	290	77	35	22*19	14*4	20*4	228	-	80	M12	50	M10	5
BL2F200	200	250	278	-	340	77	35	22*9	14*4	20*4	278	-	80	M12	50	M10	6.5
BL2F250	250	300	328	-	390	115	35	22*19	14*8	20*8	328	-	80	M12	50	M10	7.5
BL1F300	300	350	378	-	440	115	77	22*19	14*8	20*16	378	-	80	M12	50	M10	9
BL2F350	350	400	440	-	530	85	50	28*25	14*8	20*8	440	-	80	M12	-	-	16
BL2F400	400	470	530	-	580	85	50	28*25	14*8	20*16	530	-	80	M12	-	-	20.5

气动卫生级蝶阀

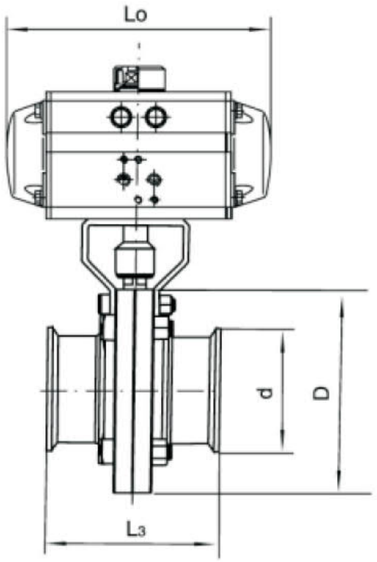

气动卫生级蝶阀是一种转角90°的旋转类蝶阀，连接方式快装(卡箍)连接。卫生级气动蝶阀采用标准电子抛光，光滑表面确保清洁，无介质积存区域，不会产生潜在的污染。快速拆装阀，使阀门打开和维修快捷容易，使过程停机时间缩短。气动卫生级蝶阀广泛应用于如食品、制药、化妆品、洁净蒸汽、酒类、饮料、生化工业过程控制场合。

● 技术参数

1.公称通径:Φ19~Φ108
2.公称压力:1.0、1.6
3.适用介质:纯净水、洁净液体等
4.介质温度:-20~80℃、-20~150℃等
5.控制方式:ON/OFF、4-20mA、1-5VDC等
6.附件:电磁阀、信号开关盒、气源三联件、阀门定位器等
7.阀体材质: CF8、CF8M、CF3、CF3M
8.连接形式: 卡箍式、对焊式、外螺纹
9.阀座材料:聚四氟乙烯(PTFE)、天然橡胶(X)、尼龙(N)、硅橡胶(XD)

● 安装尺寸

规格 (ISO)	结构长度	外圆	外径	执行器长度	高度	重量Kg
20	50	78	19.05	130	82	1.2
25	50	78	25.4	130	82	1.2
32	50	78	31.8	130	82	1.05
38	50	86	38.1	130	86	1.2
51	52	102	50.8	140	96	1.7
63	56	115	63.5	150	103	2.1
76	56	128	76.1	150	110	2.4
89	60	139	88.9	170	116	2.7
102	64	154	101.6	170	122	3.05
108	64	159	108	170	126	3.15
133	80	138	133	190	138	5.2
159	90	215	159	190	153	9.2

注：以上参数仅供参考,具体以实际情况为准.

气动通风蝶阀

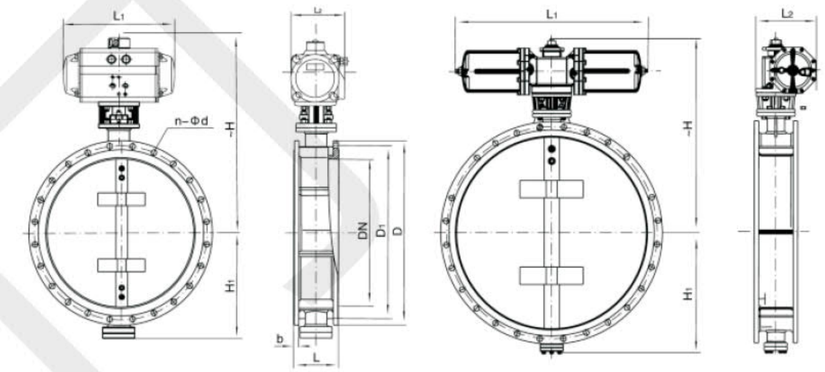

气动通风蝶阀是由气动执行器和通风蝶阀组成，安装对应的阀门附件可以用来切断和调节的场合使用。气动通风蝶阀适用于通风管道、烟气管道、高温烟气管道中。

● 技术参数

1.公称通径:DN50~DN2000
2.公称压力:0.1、0.6MPa等
3.适用介质:煤气、含尘气体、烟道气介质等
4.介质温度:-20~400℃、450℃(定制)等
5.控制方式:ON/OFF、4-20mA、1-5VDC等
6.附件:电磁阀、信号开关盒、气源三联件、阀门定位器等
7.阀体材质: WCB、CF8、CF8M、CF3、CF3M等

● 安装尺寸

公称通径		结构长度	外形尺寸(参考值)			连接尺寸标准值)					
						0.05MPa和 0.25MPa			0.6MPa		
毫米	英寸	L	H1	H	A	D	D1	n-d	D	D1	n-d
50	2	108	70	337	180	140	110	4-14	140	110	4-14
65	2-1/2	112	80	357	180	160	130	4-14	160	130	4-14
80	3	114	95	385	180	190	150	4-18	190	150	4-18
100	4	127	105	405	180	210	170	4-18	210	170	4-18
125	5	140	120	483	245	240	200	8-18	240	200	8-18
150	6	140	132	508	245	265	225	8-18	265	225	8-18
200	8	152	160	566	245	320	280	8-18	320	280	8-18
250	10	165	187	623	245	375	335	12-18	375	335	12-18
300	12	178	220	750	355	440	395	12-22	440	395	12-22
350	14	190	245	803	355	490	445	12-22	490	445	12-22
400	16	216	270	852	355	540	495	16-22	540	495	16-22
450	18	222	297	907	355	595	550	16-22	595	550	16-22
500	20	229	322	960	355	645	600	20-22	645	600	20-22
600	24	267	377	1080	550	755	705	20-26	755	705	20-26
700	28	292	430	1185	550	860	810	24-26	860	810	24-26
800	32	318	487	1300	550	975	920	24-30	975	920	24-30
900	36	330	537	1400	550	1075	1020	24-30	1075	1020	24-30
1000	40	410	587	1500	550	1175	1120	28-30	1175	1120	28-30
1200	48	470	702	1825	600	1375	1320	32-30	1405	1340	32-33

注：以上参数仅供参考,具体以实际情况为准.